SALUS CONTROLS

SMART RELAY
Model: SR600

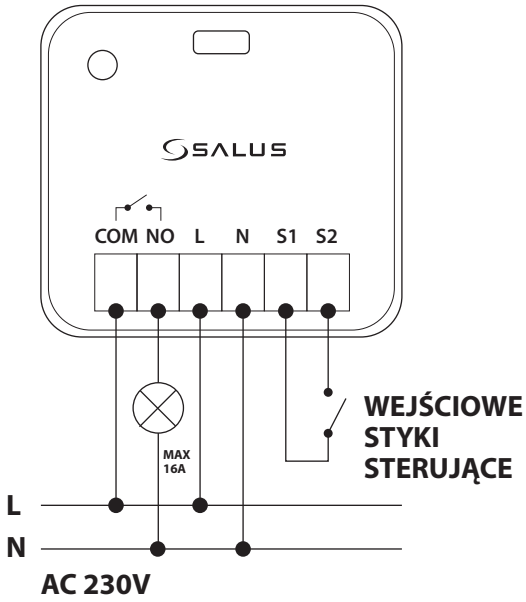

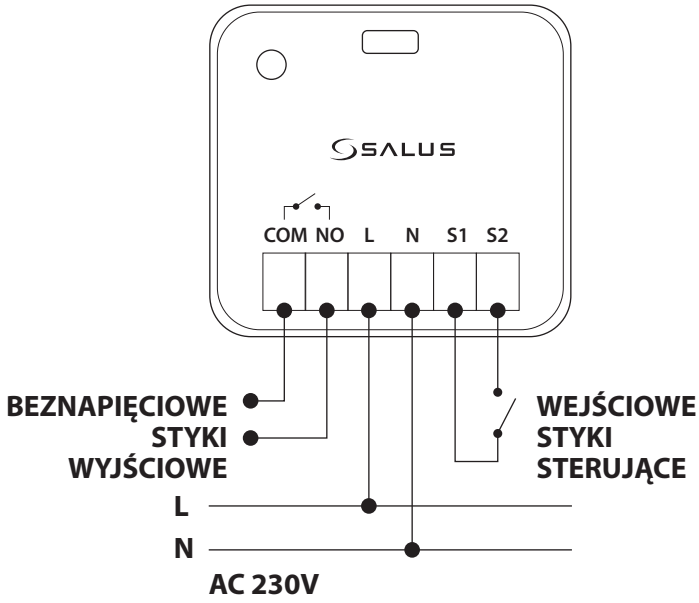

L, N **Napięcie zasilania 230 V AC**

Odbiornik 230 V AC, MAX 16 A